Cajas para dispositivos FS y FD Cast Hub

UNILETS™ para uso con conductos rígidos roscados e IMC. Todas las cajas para dispositivos tienen una estructura con parte superior acanalada.

CEC:
Listado para ubicaciones ordinarias

Aplicaciones

- Alojamiento de dispositivos de cableado, como interruptores y enchufes.
- Proporcionan un excelente servicio en áreas donde las cajas están sujetas a un uso intensivo.
- Sirven como cajas de tracción para conductores.
- Permiten el acceso a los conductores para su mantenimiento.
- Proporcionan aberturas para realizar empalmes.
- Permiten conexiones para ramales de conductos.
- Cuerpos en blanco para disposiciones especiales de entrada de conductos.

Características

- Resistente a la intemperie, a la lluvia y al polvo cuando se utiliza con tapas con juntas moldeadas.
- Las cajas FS y FD admiten dispositivos de cableado empotrados estándar.
- Las cajas FD admiten dispositivos que superan los 1-5/8" de profundidad bajo las orejetas de fijación.
- Hierro maleable para una alta resistencia a la tracción y ductilidad: proporciona una mayor resistencia a los impactos y golpes.
- Tanto las cajas de hierro maleable como las de aluminio tienen una estructura con cresta superior para un ajuste perfecto de la tapa, la junta y la caja.
- Roscas cónicas con rosca precisa para juntas estancas y rígidas, continuidad de tierra.
- Selección completa de tapas, receptáculos, tapones, juntas y accesorios.
- Las tapas tienen tornillos de acero inoxidable cautivos para acelerar la instalación y evitar que los tornillos se «congelen».
- Tornillo de tierra en la parte superior de la caja para facilitar el acceso.
- Cajas de concentradores fundidas
  - — Disponibles en versiones de uno, dos, tres y cuatro grupos y en tándem.
  - — El casquillo integral liso y redondeado de cada cubo protege el aislamiento del conductor.
- Cuerpos en blanco FD para cubiertas soldadas o entradas perforadas y roscadas
  - — Disponibles en cajas simples, dobles, triples y cuádruples.
  - — Entradas perforadas y roscadas.
  - — Cubos roscados soldados para conductos roscados de 1/2" a 1-1/2" y cubos de unión soldados de 1/2" a 1-1/4".
  - — El casquillo integral liso y redondeado de cada cubo protege el aislamiento del conductor.
  - — Tornillo de tierra en la parte superior de la caja para facilitar el acceso.

Materiales estándar

- Cajas de dispositivos de cubo fundido y cajas para taladrar y roscar: hierro maleable o aluminio sin cobre (4/10 del 1 % máx.).
- Bujes soldados: hierro maleable
- Cubiertas: hierro maleable, acero o aluminio sin cobre (4/10 del 1 % máx.).

Acabados estándar

- Cajas y tapas de hierro maleable: galvanizado con zinc
- Cajas y tapas de aluminio: natural
- Tapas de acero: galvanizado con zinc
- Tornillos: acero inoxidable

Opciones

- Cajas perforadas para dispositivos de 347 voltios. Añada el sufijo **-347**.

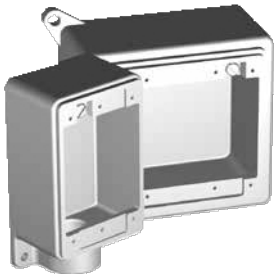



**La junta está diseñada para «envolver»
la parte superior de la caja de dispositivos de aluminio o hierro maleable Appleton™.
El resultado es un sellado eficaz contra la humedad.**

Certificaciones y conformidades CEC

- Norma CSA: C22.2 n.º 18.1
- Certificado CSA: 001472

Datos de referencia

- Cuando solicite aberturas perforadas y roscadas o cubos soldados para cuerpos en blanco, consulte las páginas *de información sobre perforación y roscado de cajas de dispositivos fundidas FS y FD*.

Visite nuestro sitio web en **www.appleton.emerson.com** o póngase en contacto con nosotros en **el (800) 621-1506**.
© Mayo de 2022
EMERSON

Cajas para dispositivos FS y FD Cast Hub

UNILETS™ para uso con conductos rígidos roscados e IMC. Todas las cajas para dispositivos tienen una estructura con parte superior acanalada.

CEC:
Homologado para ubicaciones normales

	Tamaño		Hierro maleable Peso kg (lb)	Número de catálogo		Peso del aluminio kg (lb)	Número de catálogo
	1/2	Poco profundo	0,88 (1,94)	**FS-1**	Poco profundo	0,29 (0,64)	**FS-1A**
	3/4		1,02 (2,25)	**FS-2**		0,34 (0,75)	**FS-2A**
	1/2	Profundo	1,22 (2,70)	**FD-1**	Profundo	0,41 (0,90)	**FD-1A**
	3/4		1,18 (2,60)	**FD-2**		0,42 (0,92)	**FD-2A**
	1		1,27 (2,80)	**FD-3**		0,43 (0,94)	**FD-3A**
	1/2	Poco profundo	0,77 (1,70)	**FSA-1**	Poco profundo	0,26 (0,57)	**FSA-1A**
	3/4		0,73 (1,60)	**FSA-2**		0,26 (0,58)	**FSA-2A**
	1/2	Profundo	0,95 (2,10)	**FDA-1**	Profundo	0,32 (0,70)	**FDA-1A**
	3/4		0,91 (2,00)	**FDA-2**		0,30 (0,67)	**FDA-2A**
	1/2	Poco profundo	0,95 (2,10)	**FSC-1**	Poco profundo	0,32 (0,70)	**FSC-1A**
	3/4		1,09 (2,40)	**FSC-2**		0,36 (0,80)	**FSC-2A**
	1/2	Profundo	1,27 (2,80)	**FDC-1**	Profundo	0,43 (0,94)	**FDC-1A**
	3/4		1,27 (2,80)	**FDC-2**		0,43 (0,94)	**FDC-2A**
	1		1,36 (3,00)	**FDC-3**		0,45 (1,00)	**FDC-3A**
	1/2	Poco profundo	0,77 (1,70)	**FSCC-1**	Poco profundo	0,26 (0,57)	**FSCC-1A**
	3/4		0,99 (2,20)	**FSCC-21** ①		0,34 (0,74)	**FSCC-21A** ①
	1/2	Superficial	1,13 (2,50)	**FSCT-1**	Poco profundo	0,38 (0,84)	**FSCT-1A**
	3/4		1,13 (2,50)	**FSCT-2**		0,38 (0,84)	**FSCT-2A**
	1/2	Profundo	1,36 (3,00)	**FDCT-1**	Profundo	0,45 (1,00)	**FDCT-1A**
	3/4		1,27 (2,80)	**FDCT-2**		0,43 (0,94)	**FDCT-2A**
	1		1,41 (3,10)	**FDCT-3**		0,47 (1,03)	**FDCT-3A**
	1/2	Profundo	0,99 (2,20)	**FDD-1**	Profundo	0,34 (0,74)	**FDD-1A**
	3/4		1,04 (2,30)	**FDD-2**		0,35 (0,77)	**FDD-2A**
	3/4	Poco profundo	1,06 (2,34)	**FSL-2**	Poco profundo	0,35 (0,78)	**FSL-2A**

① Utilice FD-Unilets™ para dispositivos de cableado que superen los 1-5/8" de profundidad bajo las orejetas de fijación.

© Mayo de 2022

Cajas para dispositivos FS y FD Cast Hub

UNILETS™ para uso con conductos rígidos roscados e IMC. Todas las cajas para dispositivos tienen una estructura con parte superior acanalada.

CEC:
Homologado para ubicaciones normales

	Tamaño		Hierro maleable Peso kg (lb)	Número de catálogo		Peso del aluminio kg (lb)	Número de catálogo
	1/2	Superficial	0,82 (1,80)	**FSS-1**	Superficial	0,27 (0,60)	**FSS-1A**
	3/4		0,82 (1,80)	**FSS-2**		0,27 (0,60)	**FSS-2A**
	1/2	Superficial	1,12 (2,46)	**FST-1**	Superficial	0,37 (0,82)	**FST-1A**
	3/4		1,06 (2,33)	**FST-2**		0,35 (0,78)	**FST-2A**
	1	Profundo	1,45 (3,20)	**FDT-3**	Profundo	0,49 (1,07)	**FDT-3A**
	1/2	Poco profundo	1,25 (2,75)	**FSX-1**	Poco profundo	0,41 (0,91)	**FSX-1A**
	3/4		1,06 (2,34)	**FSX-2**		0,35 (0,78)	**FSX-2A**
	1/2	Profundo	1,41 (3,10)	**FDX-1**	Profundo	0,47 (1,03)	**FDX-1A**
	3/4		1,36 (3,00)	**FDX-2**		0,48 (1,06)	**FDX-2A**
	1		1,59 (3,50)	**FDX-3**		0,53 (1,17)	**FDX-3A**

Dimensiones en milímetros (pulgadas)

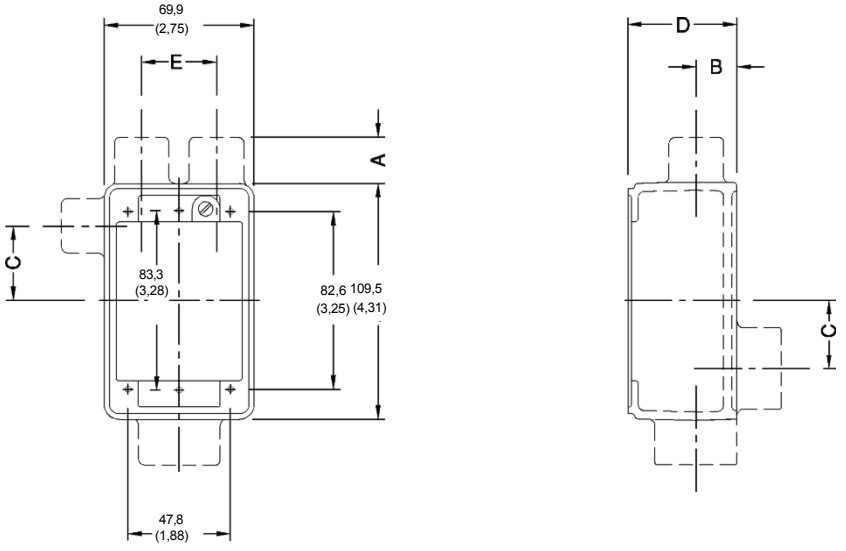

Dispositivos FS y FD de una sola banda

Tamaño del concentrador	A	B	C	D FS	D FD	E
1/2	0,3 (0,75)	0,3 (0,63)	0,6 (1,38)	0,9 (2,00)	1,3 (2,75)	0,6 (1,38)
3/4	0,3 (0,75)	0,3 (0,75)	0,6 (1,38)	0,9 (2,00)	1,3 (2,75)	0,6 (1,38)
1	0,4 (0,88)	0,4 (0,88)	0,8 (1,25)	0,9 (2,00)	1,3 (2,75)	0,6 (1,38)

Visite nuestro sitio web en **www.appleton.emerson.com** o póngase en contacto con nosotros en **el (800) 621-1506**.
© Mayo de 2022

Cajas para dispositivos de cubo fundido
FS y FD

FS: ETS para uso con conductos rígidos roscados e IMC.

CEC:
Homologado para ubicaciones normales

	Descripción	Peso por 100 kg (lb)	Número de catálogo
Cubiertas simples — Se suministran con tornillos de acero inoxidable sin junta			
	Tapa ciega, acero — Galvanizada	5,44 (12,00)	**FS-4**
	Tapa redonda para enchufe, acero — Galvanizado con zinc Diámetro del orificio: 1-7/16"	5,44 (12,00)	**FS-5**
	Tapa de receptáculo dúplex, acero — Galvanizado	4,54 (10,00)	**FS-6**
	Tapa redonda para enchufe, acero — Galvanizada con zinc Diámetro del orificio: 1-5/8"	5,44 (12,00)	**FS-8**
	Tapa para interruptor de palanca, acero — Galvanizado con zinc	5,44 (12,00)	**FS-9**
	Cubierta del interruptor basculante, acero — Galvanizado con zinc	9,98 (22,00)	**FSK-1TS-G** ①
	Para lámpara piloto		
	Red Jewel	11,34 (25,00)	**FSK-1J** ①
	Ámbar Jewel		**FSK-1JA** ①
	Jewel verde		**FSK-1JG** ①
	Joya de ópalo		**FSK-1JO** ①

① También para uso con Unilets múltiples con aberturas de cubierta individuales.

© Mayo de 2022

Cajas para dispositivos de cubo fundido
FS y FD

FMC-ETS — Para uso con conductos rígidos roscados e IMC.

CEC:
Homologado para ubicaciones normales

	Descripción	Número de catálogo Hierro maleable Parte superior de la cresta	 Aluminio Ridge Top
Cubiertas fundidas NEMA 3 — Resistentes a la intemperie — Provistas de junta y tornillos de acero inoxidable			
	Tapa del receptáculo con tapa con resorte. Diámetro del orificio: 1-7/16"	**FSK-1VR**	—
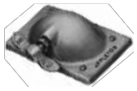	Tipo basculante para interruptores de palanca o de palanca con mango cuadrado	**FSK-1V**	**FSK-1V-A**
	Para receptáculo empotrado doble con tapa con resorte	**FSK-1VDR**	**FSK-1VDR-A**
	Para el accionamiento externo de interruptores de palanca con manetas cuadradas	**FSK-1VTS**	**FSK-1VTSA**
	Tipo de funcionamiento para interruptores de palanca o de palanca con mango cuadrado		**FSK-1VS** **FSK-1VS-A**
	Tapa ciega y junta, hierro maleable, zincado electrolítico	—	**FS-100G** ①
Junta — Recambio			
	Neopreno: para uso con cubiertas resistentes a la intemperie	**FS-GKR-1N**	**FS-GKR-1N**
Cubiertas moldeadas para lugares secos: se suministran con tornillos de acero inoxidable sin junta			
	Para receptáculos dúplex estándar de 2 o 3 cables	**FSK-1DR-C**	—
	Para receptáculos redondos empotrados. Diámetro del orificio: 1-7/16"	**FSK-1R-Z**	—
	Para interruptores de palanca con mango cuadrado	**FSK-1TS-C**	—
	Para interruptores de palanca con mango cuadrado (con protección)	**FSK-1TSG-C**	**FSK-1TSG-CA**

① *Disponible en aluminio: añada el sufijo* ***-A*** *al número de catálogo.*

Visite nuestro sitio web en **www.appleton.emerson.com** o póngase en contacto con nosotros en **el (800) 621-1506**.
© Mayo de 2022

EMERSON

Cajas para dispositivos de cubo fundido FS y FD

Resistente a la intemperie, a la lluvia y al polvo

Cubiertas para cajas de cumbrera.

CEC:
Homologado para ubicaciones normales

	Recipiente	Enchufe		Poste/Cable	Número de catálogo Receptáculos Hierro maleable Cumbrera	Aluminio Parte superior de la cumbrera	Enchufe
La tapa del receptáculo tiene un tapón roscado de aluminio. El enchufe tiene una funda de neopreno y un anillo de fijación de aluminio. Se suministra con receptáculo, junta de neopreno y tornillos de acero inoxidable.							
Sin bloqueo, tipo de conexión a tierra en forma de «U»: el receptáculo admite enchufes de conexión a tierra en forma de «U» o redondos de 15 amperios y 125 V.							
	NEMA 5-15R		NEMA 5-15P		2P, 3W	**FSK5-15**	**FSK5-15-A**	**FSWP5-15**
	20 amperios, 125 V NEMA 5-20R		NEMA 5-20P		2P, 3W	**FSK5-20** ①	**FSK5-20-A** ①	**FSWP5-20**
	**15 amperios, 250 V** NEMA 6-15R		NEMA 6-15P		2P, 3W	**FSK6-15**	**FSK6-15-A**	**FSWP6-15**
	20 amperios, 250 V NEMA 6-20R		NEMA 6-20P		2P, 3W	**FSK6-20** ②	**FSK6-20-A**	**FSWP6-20**
Tipo con conexión a tierra y bloqueo							
	**15 amperios, 125 V** NEMA L5-15R		NEMA L5-15P		2P, 3W	**FSKL5-15**		**FSWPL5-15**
	15 A, 250 V NEMA L6-15R		NEMA L6-15P		2P, 3W	**FSKL6-15**		**FSWPL6-15**
	**15 A, 277 V** NEMA L7-15R		NEMA L7-15P		2P, 3W	**FSKL7-15**		**FSWPL7-15**

① *También admite enchufes FSWP5-15.*

② *También admite enchufes FSWP6-15.*

© Mayo de 2022

Cajas para dispositivos FS y FD Cast Hub

UNILETS™ para uso con conductos rígidos roscados e IMC. Todas las cajas para dispositivos tienen una estructura con parte superior acanalada.

CEC:
Homologadas para ubicaciones normales

	Tamaño		Hierro gris Peso kg (lb)	Número de catálogo		Peso del aluminio kg (lb)	Número de catálogo
	1/2	Poco profundo	1,22 (2,70)	**FS-12**	Poco profundo	0,41 (0,90)	**FS-12A**
	3/4		1,18 (2,60)	**FS-22**		0,39 (0,87)	**FS-22A**
	1/2	Profundo	1,22 (2,70)	**FD-12**	Poco profundo	0,41 (0,90)	**FD-12A**
	3/4		1,22 (2,70)	**FD-22**		0,41 (0,90)	**FD-22A**
	1		1,27 (2,80)	**FD-32**	Profundo	0,42 (0,93)	**FD-32A**
	1/2	Poco profundo	1,36 (3,00)	**FSC-12**	Poco profundo	0,45 (1,00)	**FSC-12A**
	3/4		1,36 (3,00)	**FSC-22**		0,45 (1,00)	**FSC-22A**
	1/2	Profundo	1,32 (2,90)	**FDC-12**	Profundo	0,44 (0,97)	**FDC-12A**
	3/4		1,36 (3,00)	**FDC-22**		0,48 (1,06)	**FDC-22A**
	1		1,41 (3,10)	**FDC-32**		0,47 (1,03)	**FDC-32A**
	1/2 - 3/4	Poco profundo	1,22 (2,70)	**FSD-212** ①	Poco profundo	0,41 (0,90)	**FSD-212A** ①

Dimensiones en milímetros (pulgadas)

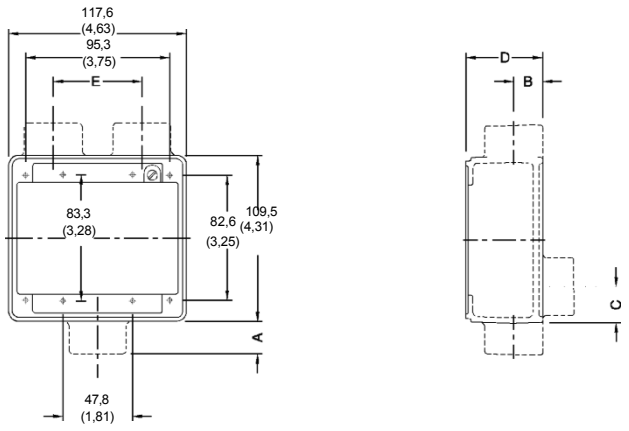

Dispositivos FS y FD de dos grupos

Dimensiones en milímetros (pulgadas)						
				D		
Tamaño del cubo	A	B	C	FS	FD	E
1/2	19,1 (0,75)	16,0 (0,63)	35,1 (1,38)	50,8 (2,00)	69,9 (2,75)	58,7 (2,31)
3/4	19,1 (0,75)	19,1 (0,75)	35,1 (1,38)	50,8 (2,00)	69,9 (2,75)	58,7 (2,31)
1	22,4 (0,88)	22,4 (0,88)	31,8 (1,25)	50,8 (2,00)	69,9 (2,75)	58,7 (2,31)

① Los cubos de la parte superior de la ilustración son de 1/2".

Visite nuestro sitio web en **www.appleton.emerson.com** o póngase en contacto con nosotros en **el (800) 621-1506**.
© Mayo de 2022
EMERSON

Cajas para dispositivos de cubo fundido
FS y FD

FS: ETS para uso con conductos rígidos roscados e IMC.

CEC:
Homologado para ubicaciones normales

	Descripción	Peso por 100 kg (lb)	Número de catálogo
Cubiertas dobles			
	Tapa en blanco, acero – Galvanizado con zinc	9,07 (20,00)	**FS-42**
	Tapa redonda para receptáculo, acero – Galvanizado con zinc Diámetro del orificio: 1-7/16"	8,16 (18,00)	**FS-52**
	Tapa para receptáculo doble, acero galvanizado	6,80 (15,00)	**FS-62**
	Tapa para interruptor de palanca, acero con recubrimiento electrogalvánico de zinc		9,07 (20,00) **FS-92**
	Cubierta combinada para receptáculo doble y interruptor de palanca, acero - galvanizado con zinc	6,80 (15,00)	**FS-69**
	Combinación de receptáculo doble y receptáculo simple, acero - galvanizado con zinc	6,80 (15,00)	**FS-65**
Cubiertas resistentes a la intemperie			
	Tapa ciega, hierro gris	25,40 (56,00)	**FS-200G** ①
Junta — Repuesto			
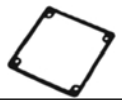	Neopreno: para uso con cubiertas moldeadas de 2 elementos arriba	—	**FS-GKR-2N**

① *Disponible en aluminio: añada el sufijo* ***-A*** *al número de catálogo.*

© Mayo de 2022

Cajas para dispositivos FS y FD Cast Hub

UNILETS™ para uso con conductos rígidos roscados e IMC. Todas las cajas para dispositivos tienen una estructura con parte superior acanalada.

CEC:
Homologado para ubicaciones normales

	Descripción	Peso por 100 kg (lb)	Número de catálogo
Cubiertas de tres bandas			
	Cubierta para enchufe doble, acero – Galvanizado con zinc	10,43 (23,00)	**FS-63**
	Interruptor basculante, acero – Galvanizado con zinc	11,34 (25,00)	**FS-93**
Cubiertas resistentes a la intemperie			
	Tapa en blanco, hierro gris	54,43 (120,00)	**FS-300G** ①

① *Disponible en aluminio: añada el sufijo **-A** al número de catálogo.*

Visite nuestro sitio web en **www.appleton.emerson.com** o póngase en contacto con nosotros en **el (800) 621-1506**.
© Mayo de 2022

EMERSON

Cajas de dispositivos de fundición FD0 simples y multiples

Unilets™ para uso con conductos rígidos roscados e IMC. Todas las cajas para dispositivos tienen una estructura con borde superior.

CEC:
Homologadas para ubicaciones normales

Características

- Pared gruesa en los cuatro lados.
- Taladre y rosque en cualquier punto de las paredes laterales.
- Tornillo de tierra en la parte superior de la caja para facilitar el acceso.
- Dos orejetas de montaje exteriores.
- Se adapta a cubiertas de dispositivos de chapa metálica estándar con cuatro orificios de montaje.
- Resistente a la intemperie cuando se utiliza con cubiertas de dispositivos resistentes a la intemperie con juntas.

Materiales estándar

- Hierro maleable o aluminio sin cobre (4/10 del 1 % máx.).

Acabados estándar

- Hierro maleable: galvanizado con zinc
- Aluminio: natural

Datos de referencia

- Cuando solicite aberturas perforadas y roscadas o cubos soldados para cuerpos en blanco, consulte *la página FD0 Información sobre perforación y roscado de cajas de dispositivos fundidas.*

	Descripción	Número de catálogo Hierro gris	Aluminio
FD0 Unilets con orejetas: profundidad FD 2-19/32" — tamaño máximo del cubo 1-1/2" roscado y 1-1/4" sin rosca o unión.			
	Grupo simple	**FD0-1**	**FD0-1A**
	Doble	**FD0-2**	**FD0-2A**
	Tres grupos	**FD0-3**	**FD0-3A**
	Cuatro grupos	**FD0-4**	**FD0-4A**

© Mayo de 2022

FD0 Cajas de dispositivos de fundición de un solo grupo y de varios grupos

UNILETS™ para uso con conductos rígidos roscados e IMC. Todas las cajas para dispositivos tienen una estructura con borde superior.

CEC:

Homologado para ubicaciones normales

Dimensiones en milímetros (pulgadas)

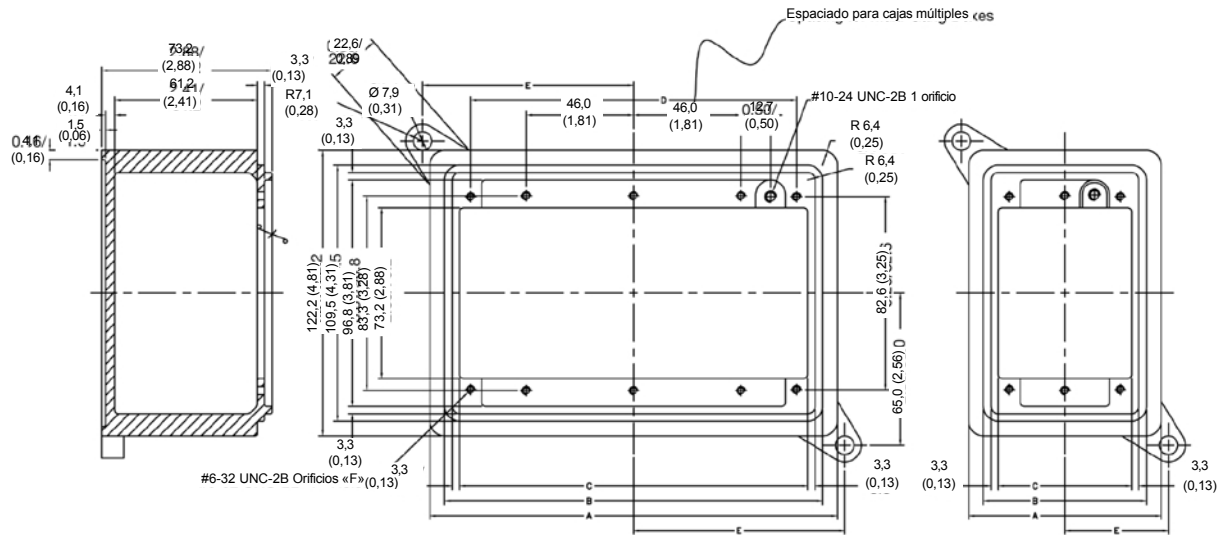

Unilets FD0

N.º de bandas	A	B	C	D	E	F
1	82,60 (3,25)	69,90 (2,75)	58,67 (2,31)	47,80 (1,88)	44,50 (1,75)	152,40 (6,00)
2	130,30 (5,13)	117,60 (4,63)	106,40 (4,19)	95,30 (3,75)	68,30 (2,69)	203,20 (8,00)
3	177,80 (7,00)	165,10 (6,50)	154,00 (6,06)	143,00 (5,63)	92,20 (3,63)	254,00 (10,00)
4	225,60 (8,88)	212,90 (8,38)	201,70 (7,94)	190,50 (7,50)	115,80 (4,56)	304,80 (12,00)

Visite nuestro sitio web en **www.appleton.emerson.com** o póngase en contacto con nosotros en **el (800) 621-1506**.

© Mayo de 2022

EMERSON

Cajas de dispositivos de fundición FD0 simples y múltiples

Hierro maleable, aluminio

UNILETS™ para uso con conductos rígidos roscados e IMC. Todas las cajas para dispositivos tienen una estructura con borde superior.

CEC:
Homologadas para ubicaciones normales

Información sobre cubos

A continuación se enumeran los distintos tipos de cubos soldados que se pueden utilizar con las cajas FD0. Los cubos roscados, sin rosca y de unión se pueden soldar en cualquier lugar deseado.

Es posible colocar más de cinco cubos en la parte superior e inferior de los Unilets de tres y cuatro grupos.

Consulte la tabla siguiente para conocer el diámetro máximo del cubo y la distancia mínima entre cubos. Esta tabla, junto con las dimensiones de Unilet, le permitirá calcular el número máximo de cubos que se pueden utilizar.

Los cubos se colocarán simétricamente alrededor del eje de los Unilets, a menos que se especifiquen las dimensiones exactas en el pedido.

	Tamaño	Roscado para conducto rígido	Sin rosca para conductos rígidos	Sin rosca para tubos metálicos eléctricos	Unión
Tamaño máximo del cubo	FS	1	3/4	3/4	3/4
	FD	1-1/2	1-1/4	1-1/4	1-1/4
Máximo del cubo Diámetro	1/2	1-1/8	1-1/2	1-1/8	1-1/2
	3/4	1-3/8	1-25/32	1-3/8	1-25/32
	1	1-9/16	2-1/32	1-9/16	2-1/32
	1-1/4	1-15/16	2-25/32	1-15/16	2-25/32
	1-1/2	2-3/16	—	—	—
Distancia máxima Entre conductos Centros	1/2	1-1/4	1-9/16	1-1/4	1-9/16
	3/4	1-1/2	1-27/32	1-1/2	1-27/32
	1	1-3/4	2-3/32	1-3/4	2-3/32
	1-1/4	2-1/8	2-29/32	2-1/8	2-29/32
	1-1/2	2-3/8	—	—	—

© Mayo de 2022

Cajas de dispositivos fundidas FD0 Información sobre taladrado y roscado

Hierro maleable, aluminio

UNILETS™ para uso con conductos rígidos roscados e IMC. Todas las cajas para dispositivos tienen una estructura con borde superior.

CEC:
Homologadas para ubicaciones normales

Datos para pedidos

Para determinar el número de catálogo de la caja FD0 personalizada con entradas o cubos perforados y roscados, se debe indicar la siguiente información:

1. Número de catálogo de la caja FD0.
2. Número de boceto de la disposición de entrada seleccionada de entre las ilustraciones siguientes.
3. Símbolos de entrada tomados de la tabla de la derecha. Comience por la izquierda en la parte superior del Unilet y continúe en sentido horario alrededor de su cuerpo. Cuando no se requiera ninguna entrada, se debe insertar el símbolo X. Las tres divisiones del número de catálogo deben separarse con guiones.

Ejemplo de pedido:

La caja seleccionada es una FD04 y la disposición de las entradas es el boceto número 12. Las entradas A, B y C deben perforarse y roscarse con 1/2" para conductos rígidos; D debe ser un cubo de 1" y no hay entrada en la ubicación E. El número de catálogo será el siguiente FD04-12-111CX.

Tabla de símbolos

Tamaño del cubo (Pulgadas)	Cubo roscado soldado Símbolo	Unión soldada Símbolo del cubo
En blanco	**X**	**X**
1/2	**1**	**A**
3/4	**2**	**B**
1	**3**	**C**
1-1/4	**4**	**D**
1-1/2	**5**	**E**
2	**6**	**F**

Individual, doble, triple y cuádruple: vista frontal y orientado según el montaje

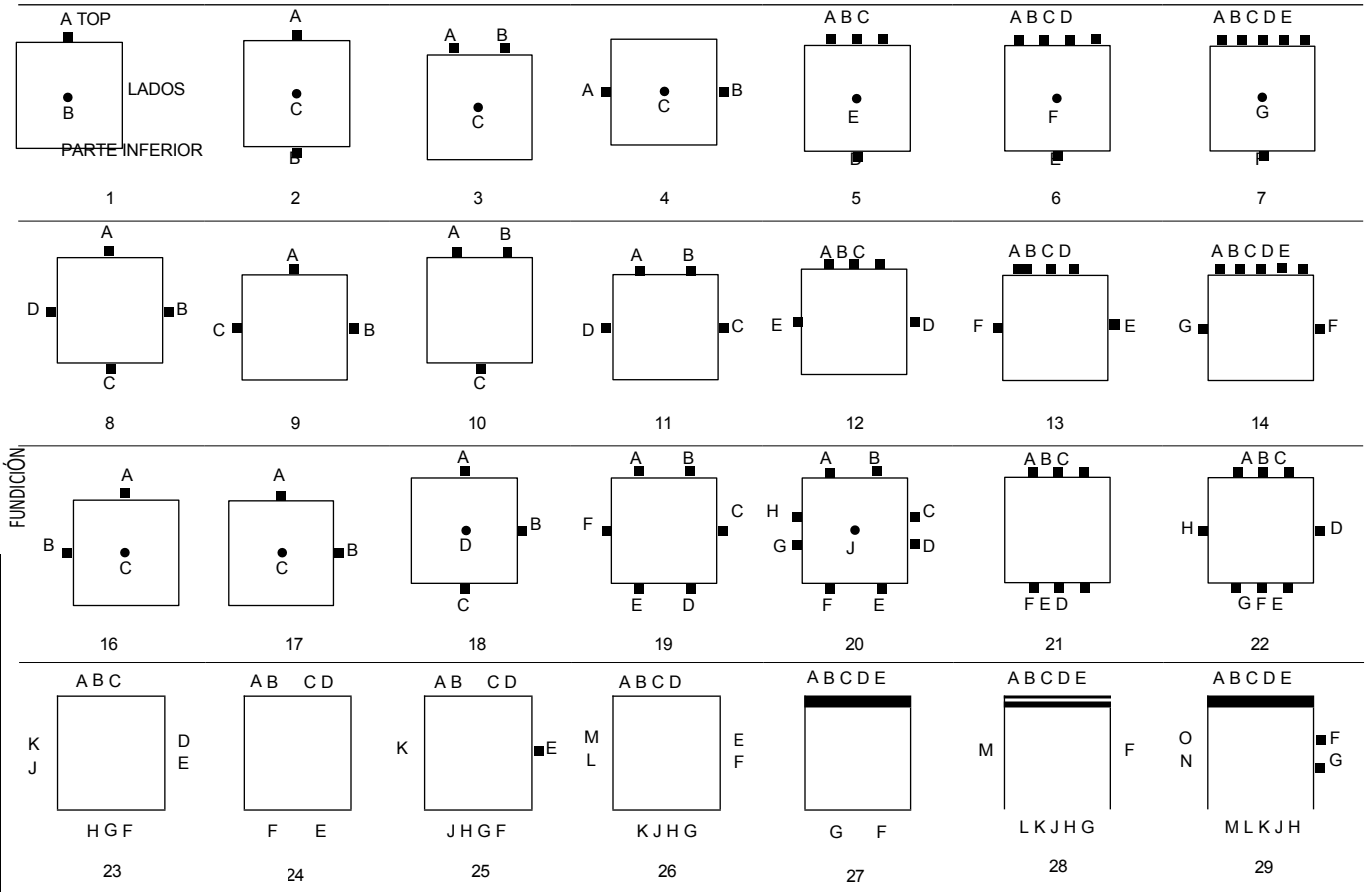

Visite nuestro sitio web en **www.appleton.emerson.com** o póngase en contacto con nosotros en **el (800) 621-1506**.
© Mayo de 2022